Gidrolica
Производство систем водоотвода

Инструкция по установке пластиковых водоотводных лотков «Gidrolica»

www.gidrolica.ru

1. Монтаж пластиковых водоотводных лотков

QR-код на ролик о монтаже лотков

2. Готовые комплексные решения для дачного дома

Системы «Gidrolica» предусматривают полноценное комплексное решение для водоотведения для всех классов нагрузки от А до Е: лотки , пескоуловители, решетки , крепежи, торцевые заглушки, переходник

Соединение с пескоуловителем

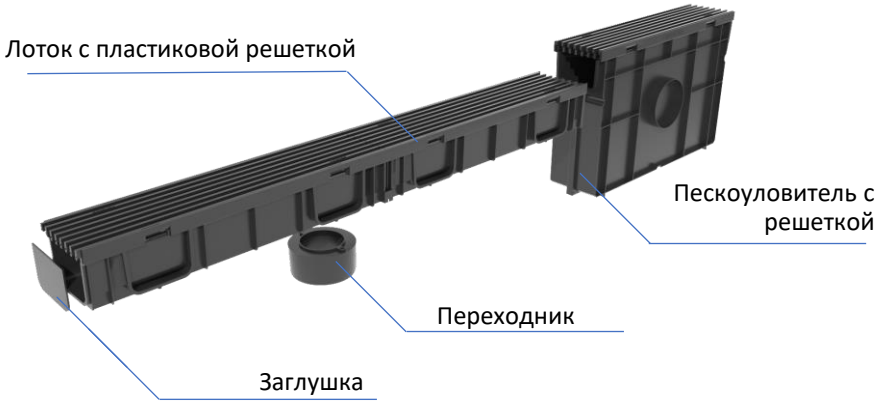

Соединение с пескоуловителем

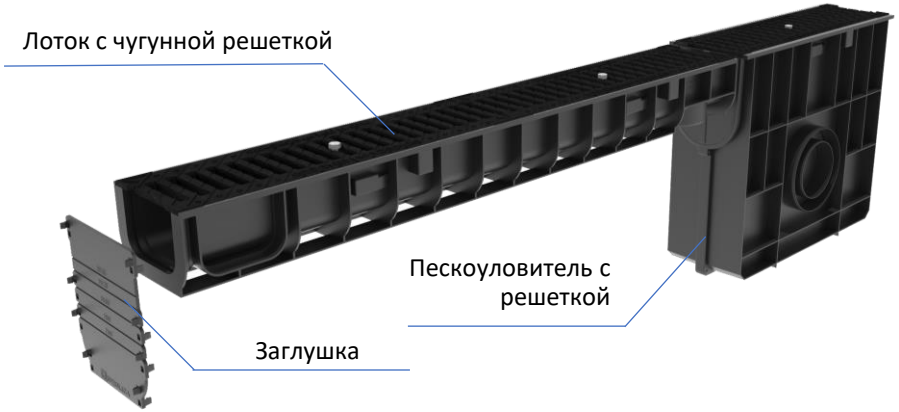

Соединение с канализационной трубой

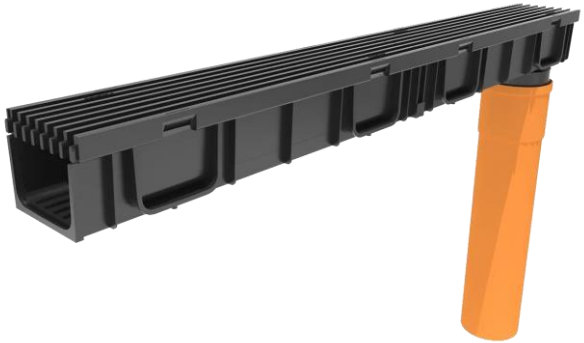

Соединение с канализационной трубой

Gidrolica
Производство систем водоотвода

3. Соединение лотков в единую линию

Соединительный фланец перекрывает шов на стыке лотков, тем самым обеспечивает дополнительную герметичность соединения

Надежное герметичное соединение лотков продлевает срок эксплуатации

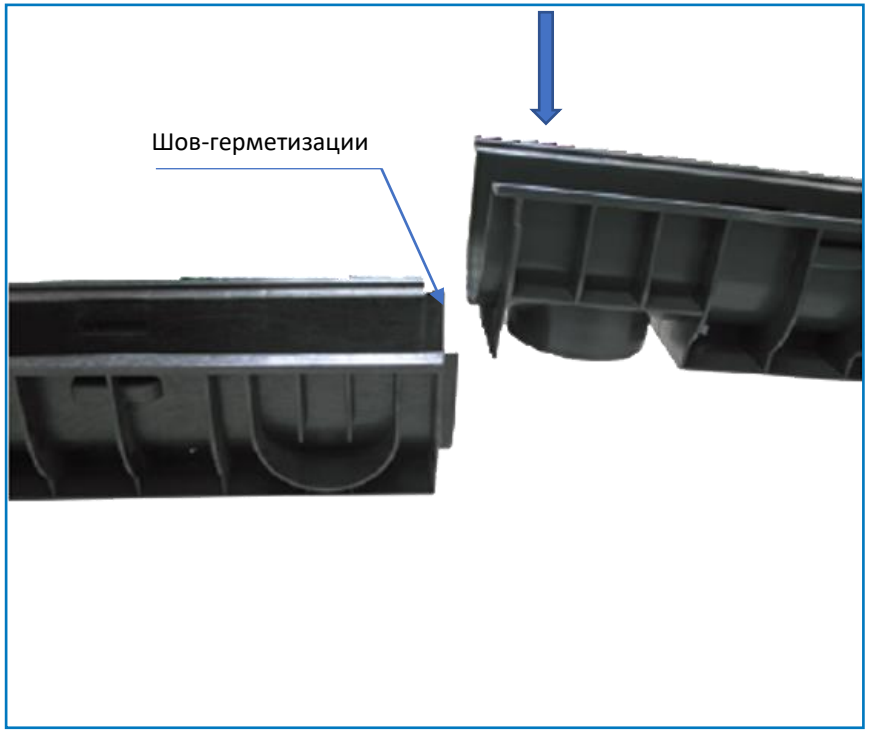

Наносим герметик на шов-герметизации

Стыкуем лотки один в другой в единую линию

4. Соединение с водосточной трубой

В лотках «Gidrolica» предусмотрены специальные фланцы для соединения с канализационной трубой.

Места соединения с канализационной трубой также вырезаются .

Это соединение герметично.

1. Вырезаем отверстие для стыковки с трубой

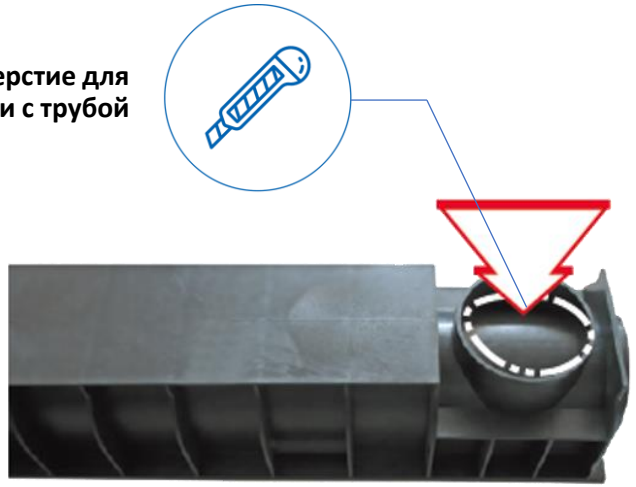

2. Лоток стыкуется с канализационной трубой диаметром 110 мм

Gidrolica
Производство систем водоотвода

5. Угловое соединение лотков

Системам «Gidrolica» не требуются дополнительные элементы, для углового и крестообразного соединения лотков, предусмотрены фланцы на самих лотках, которые вырезаются подручным инструментом.

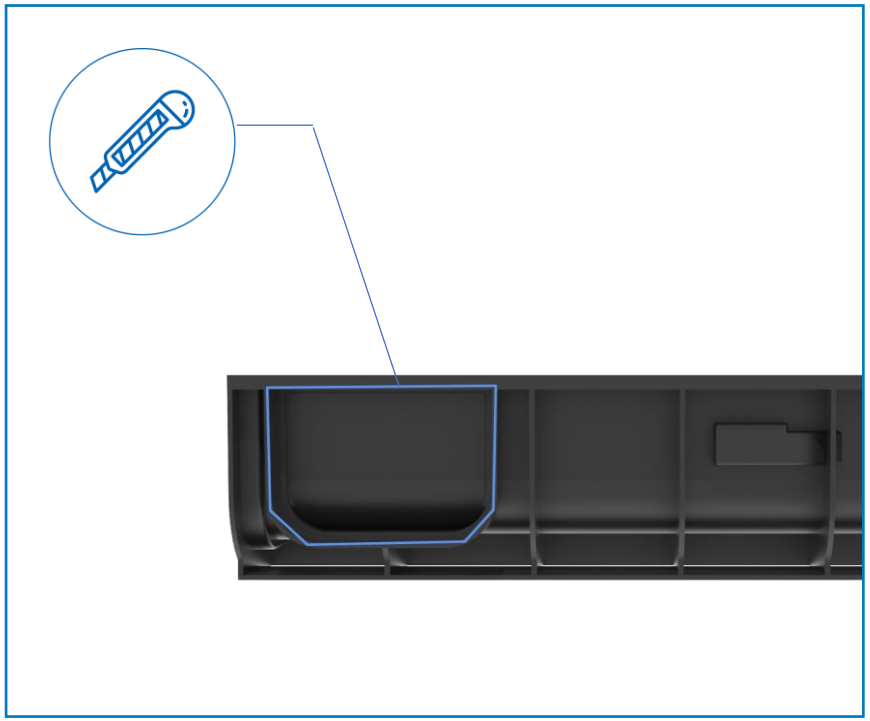

Вырезаем отверстие в боковой стенке лотка

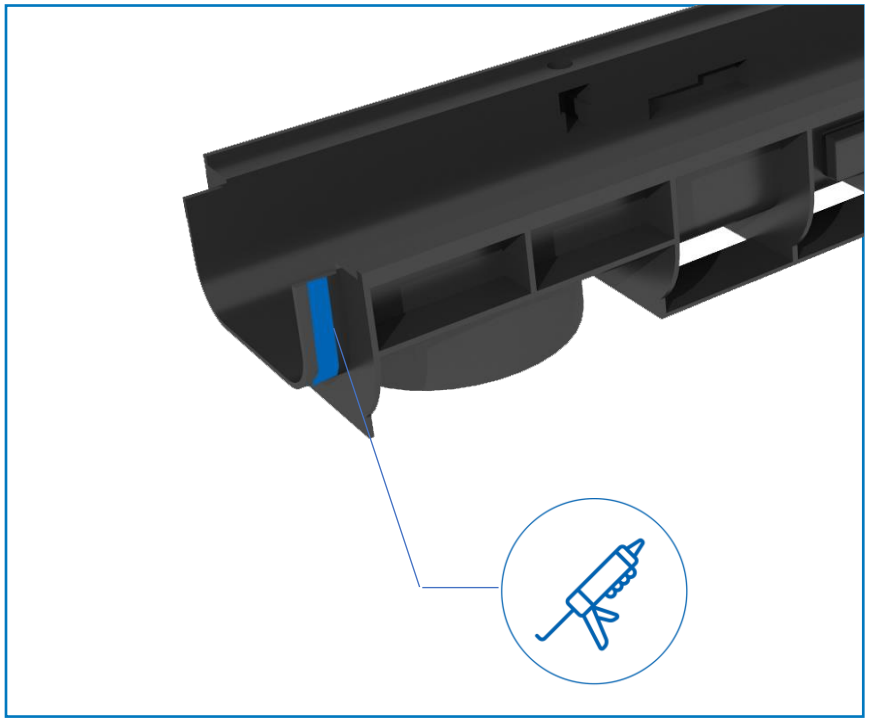

Обрабатываем места стыковки лотков герметиком

5. Угловое соединение лотков

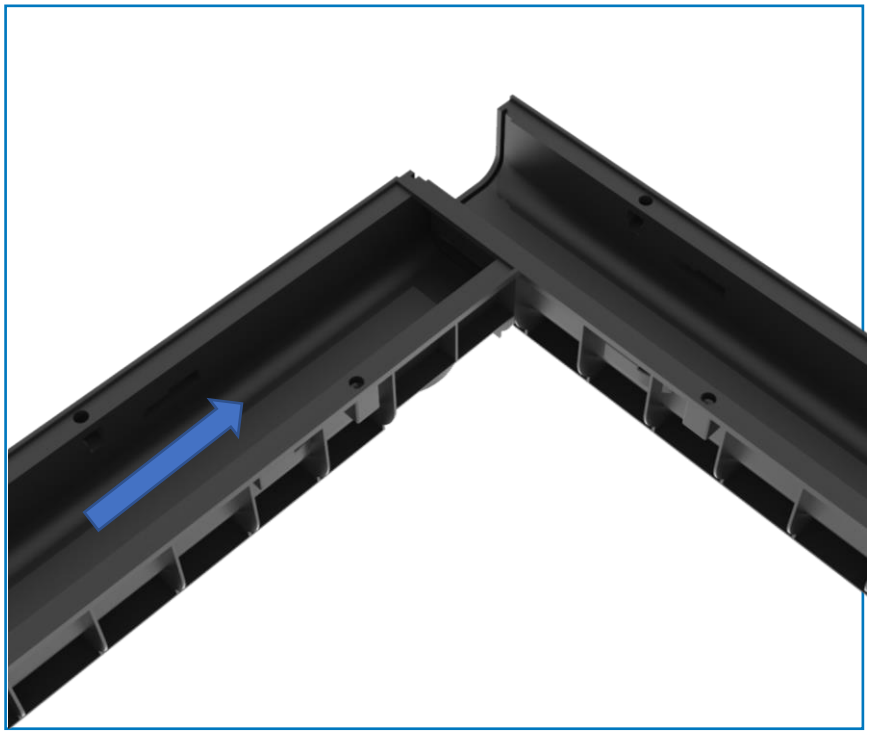

Состыковываем лотки под углом 90°

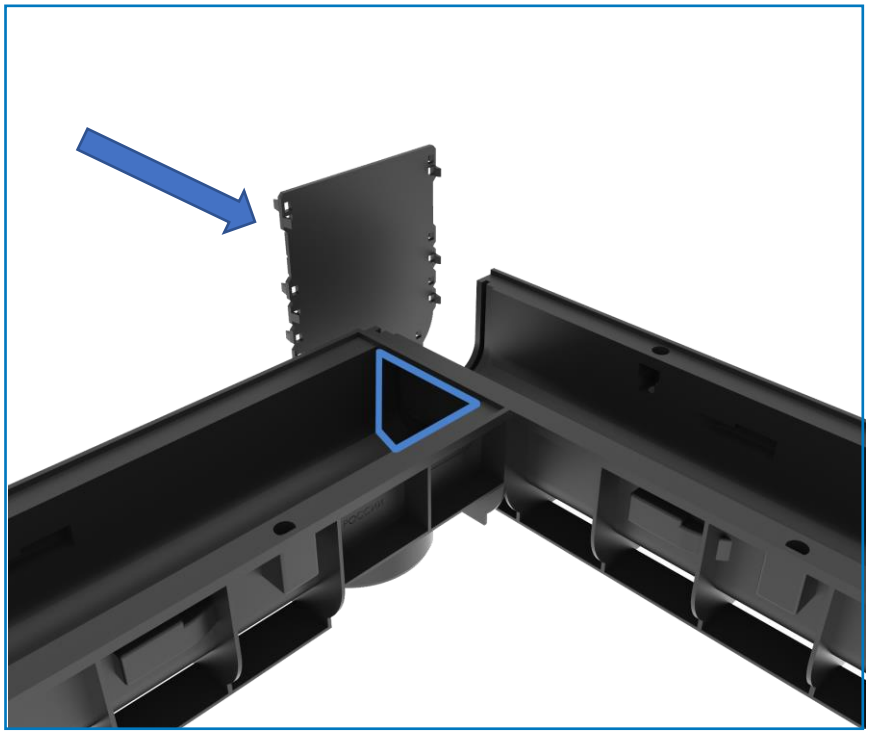

Состыковываем заглушку с лотком до защелкивания

6. Крестообразное соединение лотков

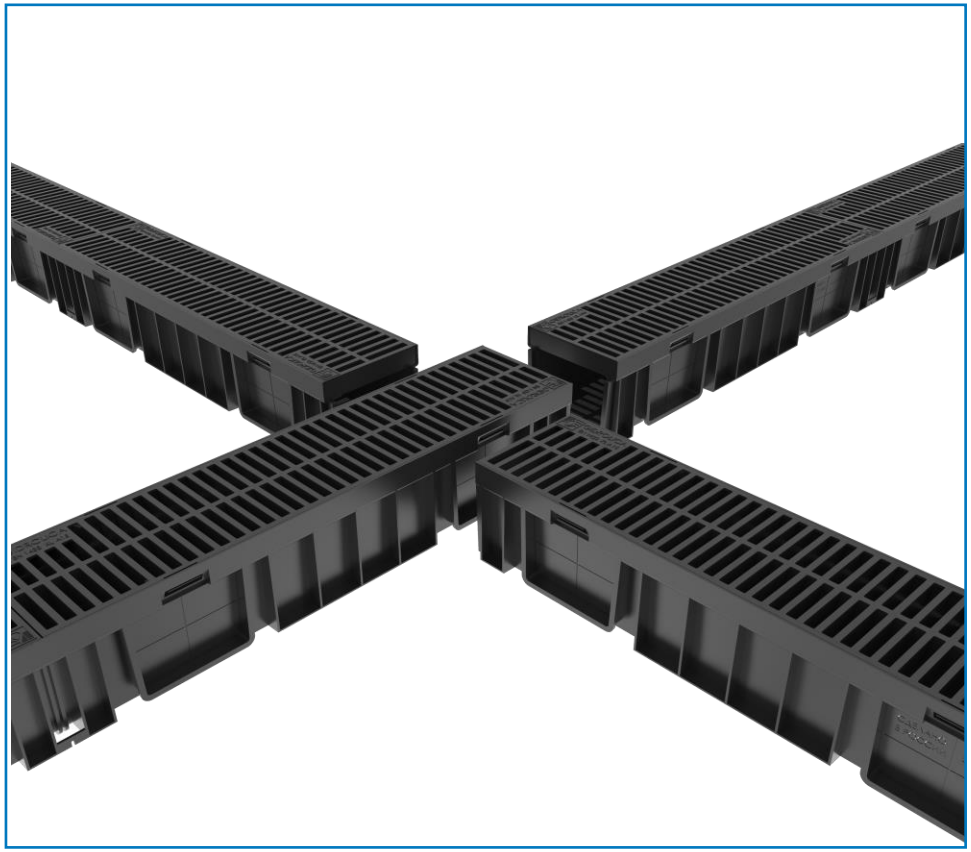

- **Вырезаем все необходимые боковые отверстия**
- **Обрабатываем герметиком места стыков**
- **Стыкуем все лотки крестообразной формой**

7. Крепление решеток к лоткам

В зависимости от класса нагрузки, решетки имеют свои крепежи.

- Для класса А – это защелкивание в распор, что достаточно для надежной фиксации в пешеходных зонах. Данное крепление упрощает монтаж и обслуживание лотков.
- Для классов B,C,D,E – фиксация болтами, что надежнее для зон проезда автомобилей

Защелкиваем стальную оцинкованную решетку с классом А15, рассчитанную на пешеходную нагрузку, в лоток. Для снятия, нужно слегка потянуть решетку вверх, чтобы «усики» вышли из пазов лотка.

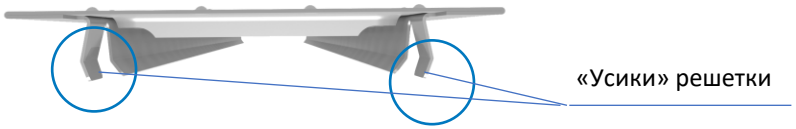

Чугунная решетка с классом С250, рассчитанная на нагрузку легкового транспорта, устанавливается посредством специального крепежного элемента и болта.

Вначале в специальные пазы вставляется крепежный элемент, сверху кладется решетка, и все стыкуется при помощи болта.

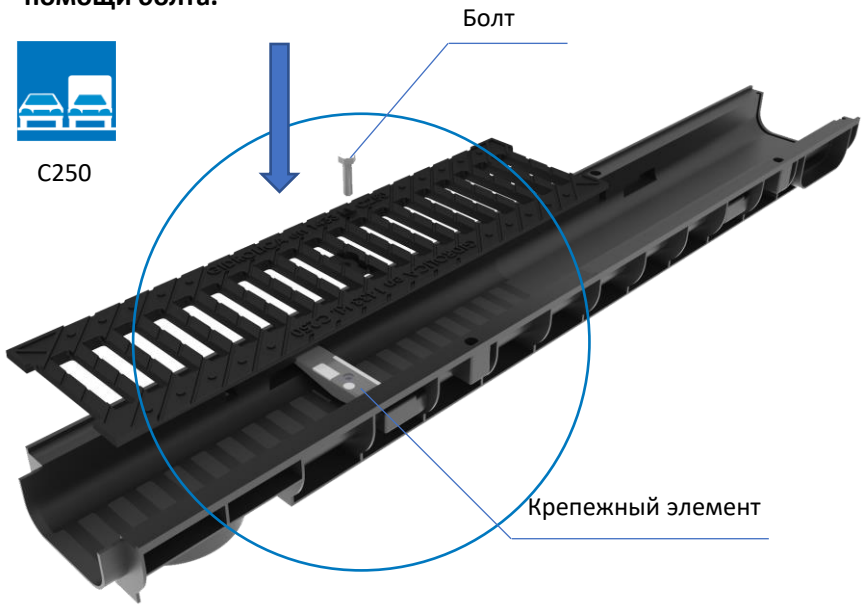

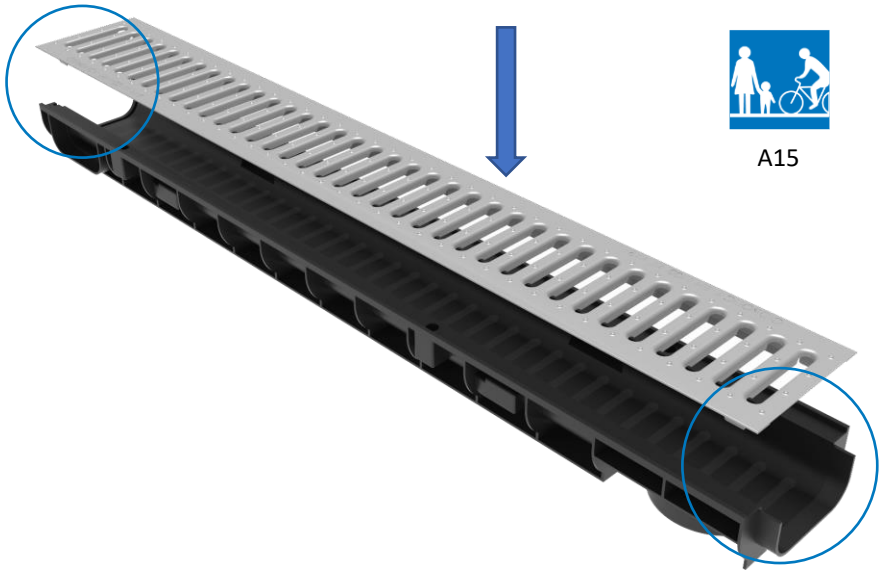

Gidrolica
Производство систем водоотвода

Общие преимущества пластиковых лотков

Легкий вес дает возможность простого монтажа с наименьшими затратами.

Продуманный конструктив , интуитивно понятное соединение элементов системы

Экономия при перевозках. Меньший вес сокращает логистические расходы

Гладкая поверхность пластикового лотка не задерживает мусор , ниже риск засорения линии

Легко чиститься, возможностью промыть лотки под напором и просто снять решетку в точке водосброса с пескоуловителя и прочистить его вынув корзину собирающую мусор.

Gidrolica
Производство систем водоотвода